Rolltor 400 Volt mit Anrollsystem

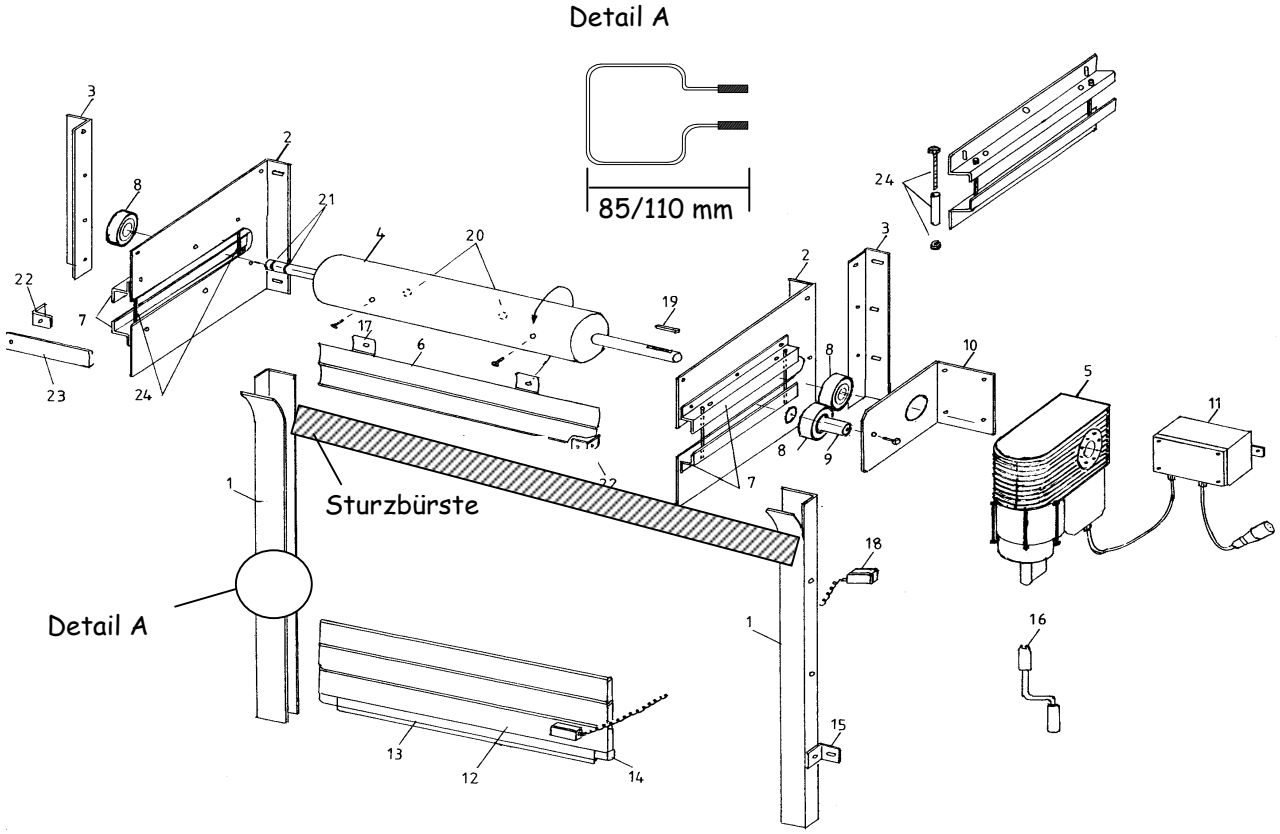

Profilauswahl

Doppelwandig Isoliert	*Einwandig / Lüftungsprofil*
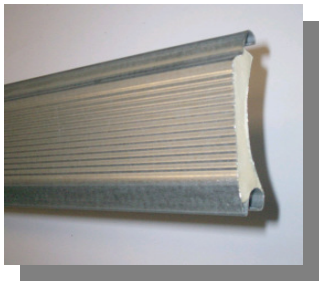 Mischler Stahl 038-PUR	Mischler einwandig
Mischler ISO Styro	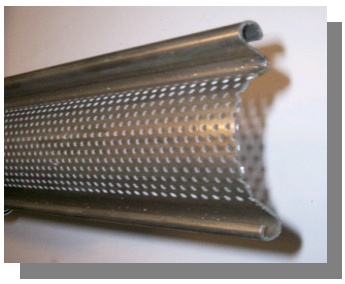 Mischler Lochblech

Mischler Toranlagen, Carl-Benz-Str. 7, 77731 Willstätt. Tel.: 07852 / 9113 - 0, Fax: - 13